archikon

PODCIĄG P6.1

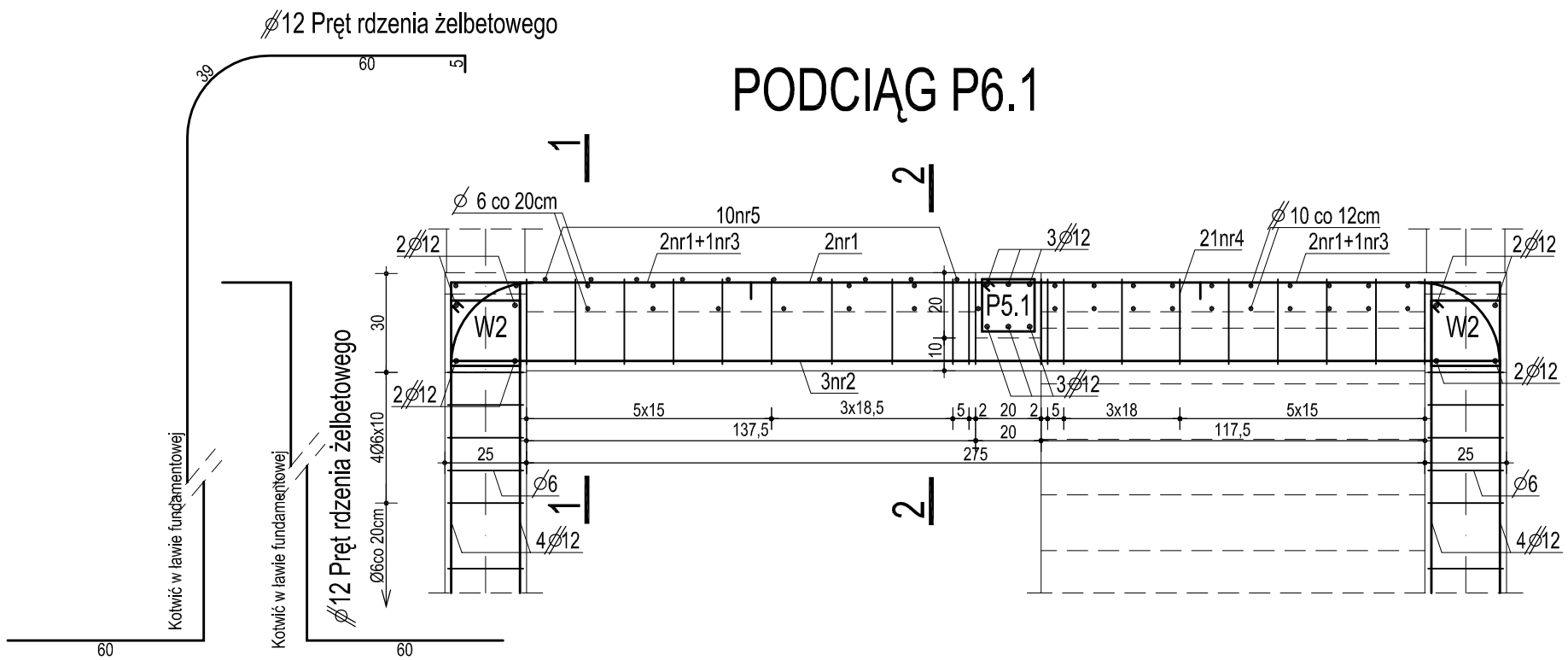

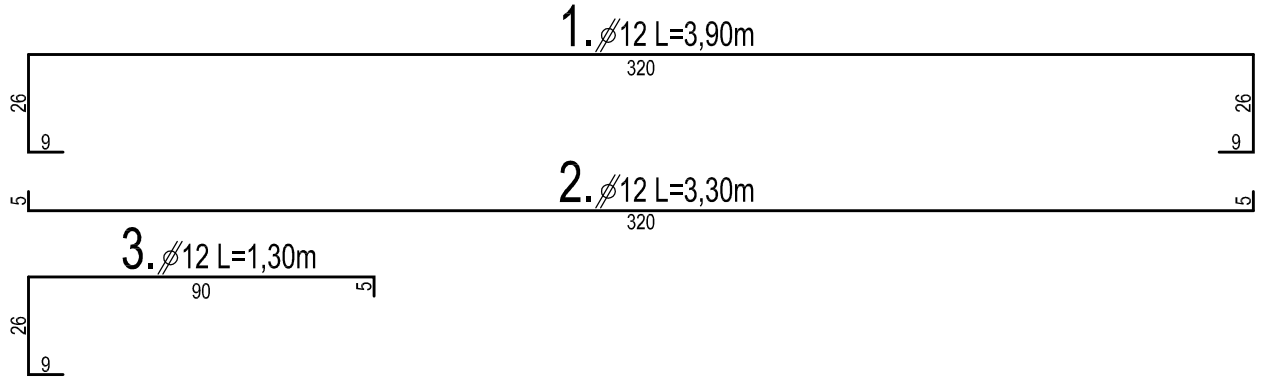

Przekrój 1-1

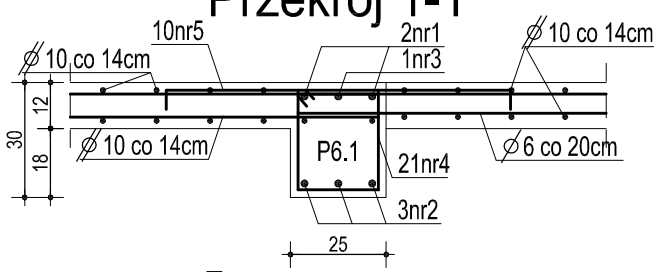

Przekrój 2-2

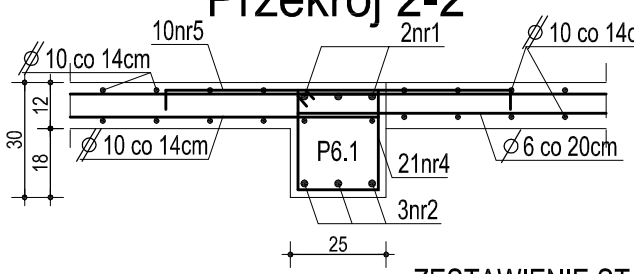

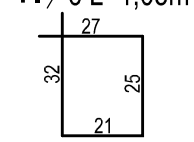

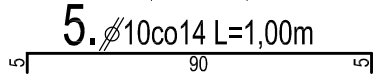

ZESTAWIENIE STALI ZBROJENIOWEJ

Lp.	ELEMENT	NR	ŚR.	DŁUGOŚĆ	ILOŚĆ	DŁUGOŚĆ CAŁKOWITA			
						A-0	A-III		
			mm	m	szt.	⌀ 6	⌀10	⌀12	⌀16
1	PODCIĄG P6.1	1	12	3,90	2			7,80	
		2	12	3,30	3			9,90	
		3	12	1,30	2x1			2,60	
		4	6	1,05	21	22,05			
		5	10	1,00	10		10,00		
						22,05	10,00	20,30	

⌀ 6	→ 22,05x0,222=4,9kg	(A-0→St0S)
⌀10	→ 10,00x0,617=6,2kg	(A-III→34GS)
⌀12	→ 20,30x0,888=18,0kg	(A-III→34GS)

BETON B20
STAL ⌀A-III (34GS)
⌀ A-0 (St0S)
OTULINA - 2cm

TYTUŁ
POCIĄG P6.1

TEMAT
WIELORODZINNY BUDYNEK MIESZKALNY
PSZENNO, DZ. NR 216, OBR. PSZENNO

FAZA
PROJEKT WYKONAWCZY

INWESTOR
GMINA ŚWIDNICA
UL. B. GŁOWACKIEGO 4
58-100 ŚWIDNICA

JEDNOSTKA
"A R C H I K O N"
ŚWIDNICA, OFIAR OŚWIĘCIMSKICH 21

PROJEKTANT KONSTRUKCJA
MGR INŻ.
ANDRZEJ HRYCIUK
UPR. KONST.-BUD. AU-F 2/32/79

DATA 07.2007
SKALA 1:20
NR RYSUNKU K14

PODPIS
PODPIS
PODPIS
PODPIS

PRACOWNIA PROJEKTOWA FIRMY
A R C H I K O N
ROBERT KRYŚPIAK
ŚWIDNICA 2007
© WSZELKIE PRAWA ZASTRZEŻONE

ASYSTENT PROJEKTANTA
MGR INŻ. ARCH.
ROBERT KRYŚPIAK

ASYSTENT PROJEKTANTA
INŻ. BUD. ADAM GOŁĘBIEWSKI
TECH. BUD. MICHAŁ JAWORSKI

PODPIS
PODPIS